ZABER Simplifying Motion Control

T-NA シリーズ：
コントローラ内蔵　高精度マイクロ電動リニアアクチュエータ

- **ストローク長：25、50 mm**
- **最高速度：8mm/s、最大推力：50N**
- **コントローラ内蔵、コンパクト、堅牢、高精度アクチュエータ**
- **コントローラ内蔵により、他Zaber製品とデイジーチェーン接続が可能（Tシリーズ）**
- **手動ステージ（TSBシリーズ）標準マイクロメータと交換できるよう設計されています**
- **先端は強化ボールチップ（取外し可能なので、ネジチップ又はフラットチップ等使用可）**

製品概要

Zaber社T-NAシリーズは、分解能50nm、最長ストローク50mmのコントローラ内蔵電動リニアアクチュエータです。また、T-NAは汎用15 V電源のみを必要とするスタンドアローンユニットです。複数のユニットをコンピュータのRS-232ポート、またはUSBポートにデイジーチェーン接続でき、他Zaber製品とデイジーチェーン接続することも可能です。また、デイジーチェーン接続により電力供給できる為、複数のTシリーズ製品で単一の電源を共有できます。便利な6ピンミニdinケーブルを使用している為、近接したユニット間を直接相互接続することができます。コンピュータや他製品と位置を離してご使用になる場合は、標準ケーブルの延長も可能となっております。

互換性のあるステージ詳細については、TSBリニアステージをご覧ください。

製品仕様

Specification	Value	Alternate Unit
マイクロステップサイズ(標準分解能)	0.047625 µm	
コントローラ内蔵	Yes	
繰返し精度	< 1 µm	< 0.000039 "
バックラッシュ	< 4 µm	< 0.000157 "
最高速度	8 mm/s	0.315 "/s
最小速度	0.00022 mm/s	0.000009 "/s
速度分解能	0.00022 mm/s	0.000009 "/s
エンコーダ仕様	無し	
最大推力	65 N	14.6 lb
最大連続推力	50 N	11.2 lb
通信インターフェース	RS-232	
通信プロトコル	Zaber Binary	
最大消費電流	350 mA	
電源	12-16 VDC	
電源プラグ	2.1 mm センターポジティブ端子	
モータステップ数 / 1回転	200	
モータ仕様	ステッパーモータ (2相)	
インダクタンス	1.5 mH/相	
標準分解能	1ステップの1/64	
データケーブル接続端子仕様	ミニdin 6ピン	
機械的駆動仕様	精密リードスクリュー	
リミットホームセンサー	磁気ホールセンサー	
駆動軸	1	
LEDインジケータ	Yes, 2色	
搭載仕様	3/8-32ナット, 3/8"シャンク, 又は M3ネジ	
真空対応	No	
動作温度範囲	0～50℃	
RoHS準拠	Yes	
CE 準拠	Yes	

型式別製品仕様

型式	ストローク長	精度 (単方向)	マニュアル操作	重量
T-NA08A25	25.4 mm (1.000 ")	15 µm (0.000591 ")	Yes	0.13 kg
T-NA08A25-S	25.4 mm (1.000 ")	15 µm (0.000591 ")	No	0.13 kg
T-NA08A50	50.8 mm (2.000 ")	30 µm (0.001181 ")	Yes	0.15 kg
T-NA08A50-S	50.8 mm (2.000 ")	30 µm (0.001181 ")	No	0.15 kg

寸法図面

ZABER
T-NA Micro Linear Actuator
dimensions in mm

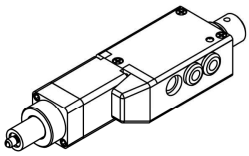

Model Number*	Travel	A	B
T-NA08A25	25.4	122.8	7.8
T-NA08A50	50.8	147.8	33.2

*See product page for complete list of available models at www.zaber.com

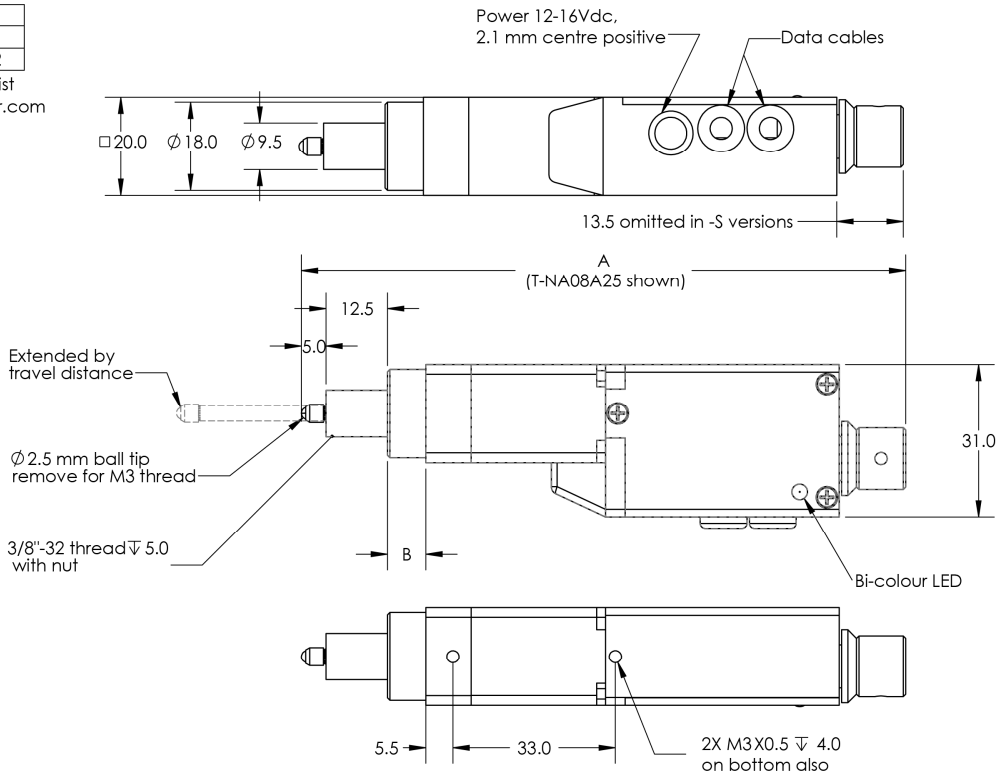

仕様チャート表

推力-速度性能表

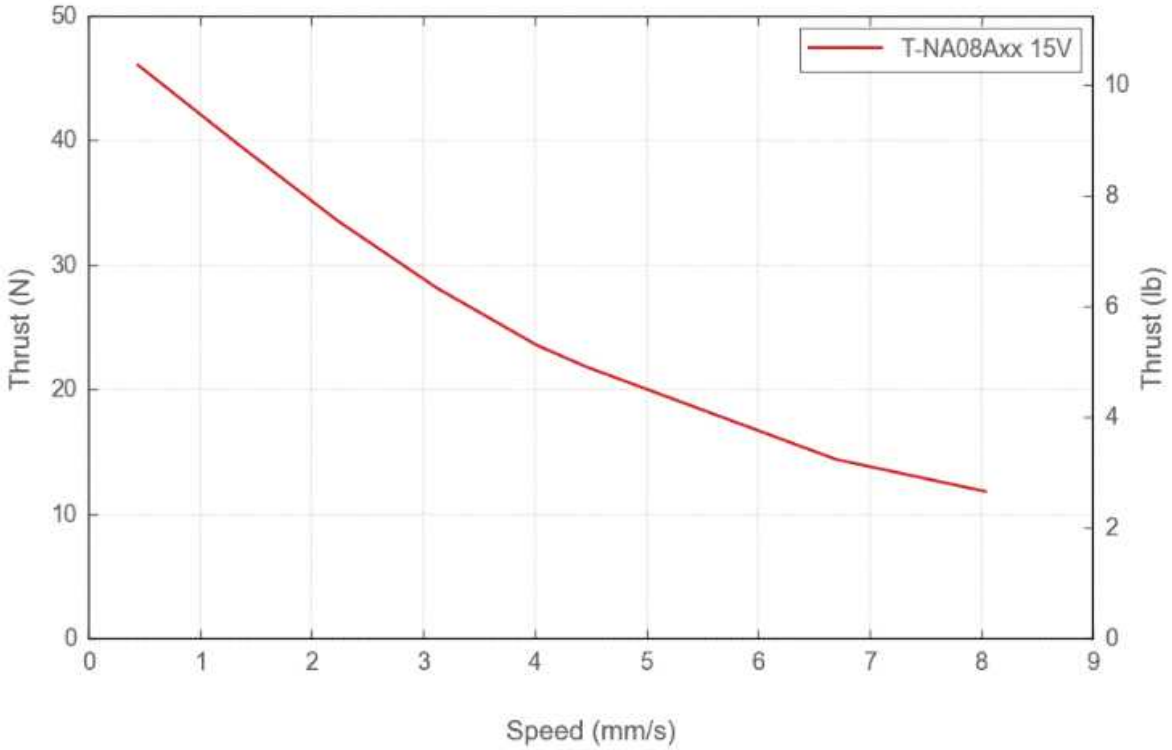

位置決め精度表（代表値）

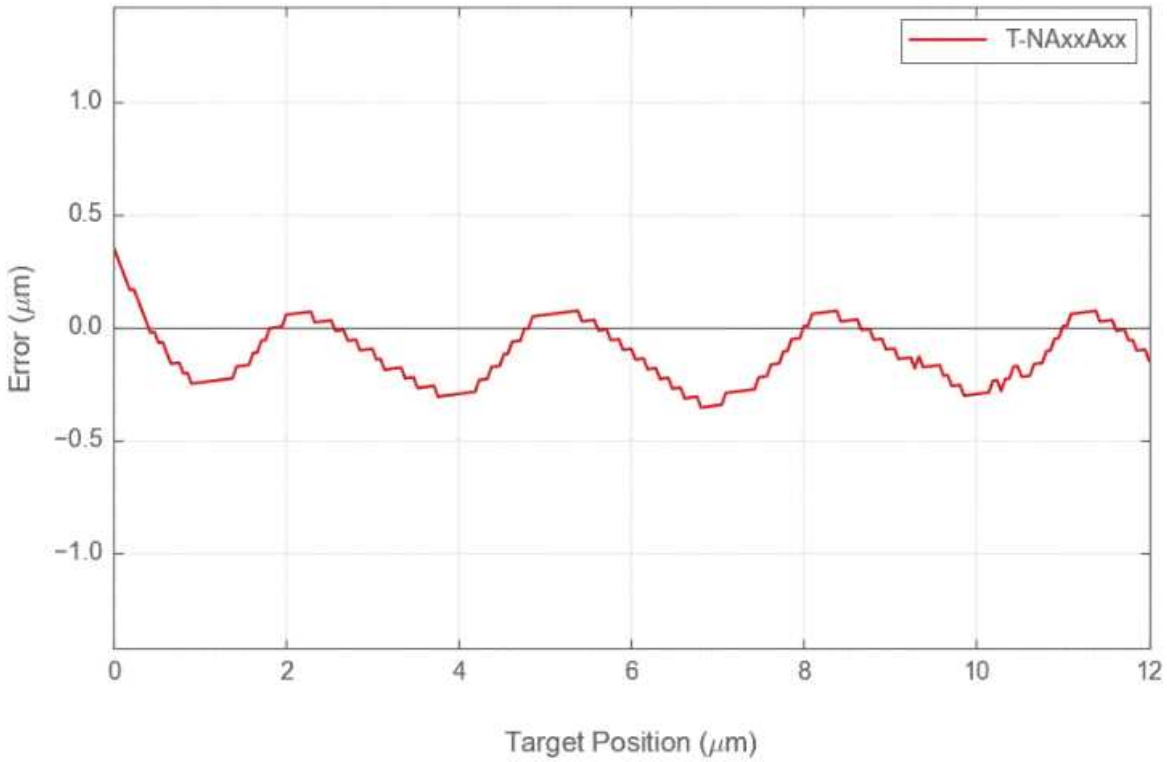

型番仕様

T-NA 08 A 25-S-KT01U

モータサイズ	リードネジ仕様	ストローク長	操作ノブ仕様
08 = NEMA08	A = 高分解能タイプ	25 = 25 mm 50 = 50 mm	_ = 操作ノブ有 S = 操作ノブ無

付属品仕様
KT01U = 電源パック：PS01-15V04・USB/シリアルコンバータ：T-USBDC シリアルアダプター：T-DSUB9・データケーブル(2.0m)： T-DC06
KT03U = 電源パック：PS03-15V12U・USB/シリアルコンバータ：T-USBDC シリアルアダプター：T-DSUB9・データケーブル(2.0m)： T-DC06
KT04U = 電源パック：PS04-15V26 ・USB/シリアルコンバータ：T-USBDC シリアルアダプター：T-DSUB9・データケーブル(2.0m)： T-DC06

アクセサリー

モデル	製品名	
PS01-15V04	電源パック、15V 400mA	
PS03 15V12U	電源パック、15V 1.2A	
PS04-15V26	電源パック、15V 2.67A	
T-DSUB9	RS-232 シリアルアダプター D-sub9 ピンコネクター	
T-USBDC	USB/シリアルコンバーター 6 ピンミニ din メスプラグ	
PP21	電源プラグ センターポジティブ端子 2.1mm	

モデル	製品名	
T-XDC	X シリーズから A シリーズ/T シリーズ接続用アダプター	
X-TDC	A シリーズ/T シリーズから X シリーズ接続用アダプター	
T-DC06	データケーブル 2m	
T-DC15	データケーブル 5m	
T-DC25	データケーブル 7.6m	
AMB095	アクチュエータ取付ブラケット 直径 9.5mm	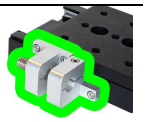

テクノロジーリンク株式会社
TECHNOLOGYLINK,LTD.
〒171-0022 東京都豊島区南池袋 3-18-35
OK ビル 2 階
Tel: 03-5924-6750　Fax:03-5924-6751
E-mail: sales@technology-l.com
URL: http://www.technology-link.jp